SCHAEFFLER

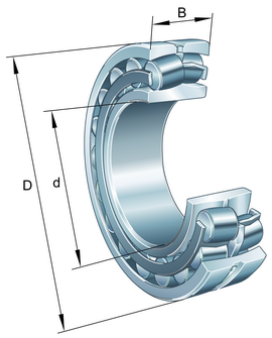

FAG

21304-E1-XL-TVPB

调心滚子轴承

舍弗勒ID：
0167022040000

调心滚子轴承213..-E1，基本尺寸按照DIN 635-2

X-life

技术信息

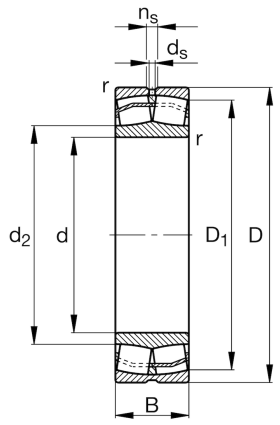

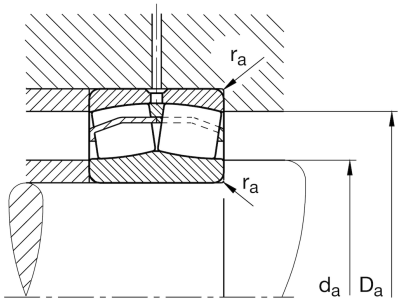

主要尺寸和性能数据

d	20 mm	内径
D	52 mm	外径
B	15 mm	宽度
C_r	41,000 N	基本额定动载荷, 径向
C_{0r}	33,000 N	基本额定静载荷，径向
C_{ur}	3,800 N	疲劳极限载荷, 径向
n_G	16,000 1/min	极限转速
$n_{\vartheta r}$	9,700 1/min	参考转速
	0.158 kg	重量

尺寸

r_{min}	1.1 mm	最小倒角尺寸
D_1	43 mm	外圈内径
d_2	28.9 mm	内圈滚道直径

安装尺寸

$d_{a\,min}$	27 mm	轴挡肩最小直径
$D_{a\,max}$	45 mm	轴承座挡肩最大直径
$r_{a\,max}$	1 mm	最大凹穴半径

计算因素

e	0.3	Fa/Fr 对应不同X和Y系数
Y_1	2.25	轴向动载荷系数
Y_2	3.34	轴向动载荷系数
Y_0	2.2	轴向静载荷系数

温度范围

T_{min}	-30 °C	最低工作温度
T_{max}	120 °C	最高工作温度

数据表仅为所选产品的尺寸和基本额定载荷概览。请始终遵守本产品的所有更多信息和指南。 您可通过我们网站上的联系表了解更多信息。