SCHAEFFLER

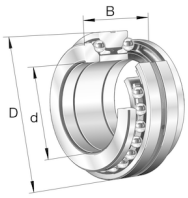

FAG

234412-M-SP

推力角接触球轴承

舍弗勒ID：
0190388100000

推力角接触球轴承2344，双向，可分离，公差带变窄

技术信息

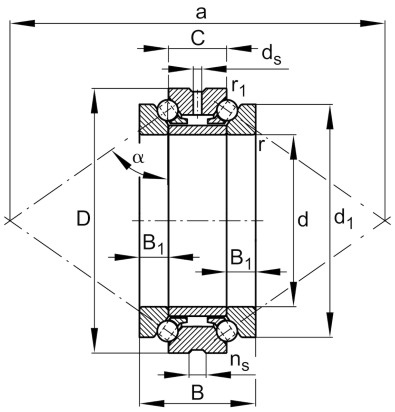

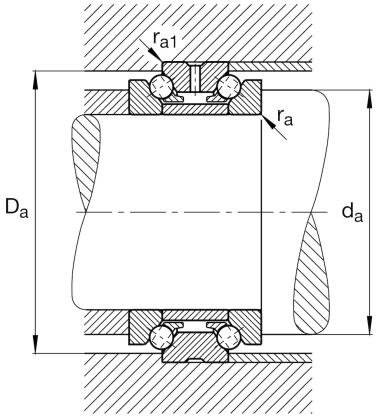

主要尺寸和性能数据

d	60 mm	内径
D	95 mm	外径
B	44 mm	宽度
C	22 mm	外圈宽度
C_a	36,000 N	基本额定动载荷, 轴向
C_{0a}	98,000 N	基本额定静载荷，轴向
C_{ua}	9,100 N	疲劳极限载荷, 轴向
$n_{G\ Grease}$	6,000 1/min	脂润滑极限转速
$n_{G\ Oil}$	8,000 1/min	油润滑极限转速
	1.011 kg	重量

尺寸

d_1	83 mm	轴圈裂口直径
B_1	11 mm	波纹盘高度
r_{min}	1.1 mm	最小倒角尺寸
$r_{1\ min}$	0.3 mm	最小倒角尺寸
d_s	3.2 mm	润滑孔直径
n_s	6.5 mm	润滑沟槽宽度

安装尺寸

d_a	74 mm	轴挡肩直径
d_a	h12	轴挡肩游隙直径
D_a	89.5 mm	外圈挡肩直径
D_a	H12	外圈游隙挡肩直径
$r_{a\ max}$	1.1 mm	最大凹穴半径
$r_{a1\ max}$	0.3 mm	最大凹穴半径
α	60 °	接触角
a	158.5 mm	压力锥顶距

数据表仅为所选产品的尺寸和基本额定载荷概览。请始终遵守本产品的所有更多信息和指南。 您可通过我们网站上的联系表了解更多信息。

SCHAEFFLER

附加信息

c_a	455 N/µm	轴向刚度
K_{aE}	728 N	提升力
F_v	255 N	预紧力

数据表仅为所选产品的尺寸和基本额定载荷概览。请始终遵守本产品的所有更多信息和指南。 您可通过我们网站上的联系表了解更多信息。