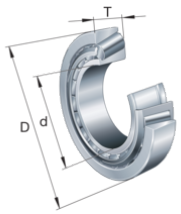

FAG

30302-A

圆锥滚子轴承

舍弗勒ID：
0167108000000

圆锥滚子轴承303，基本尺寸按照DIN ISO 355 / DIN 720，可分离、调节或成对

技术信息

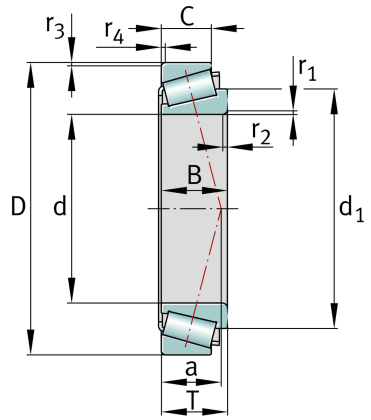

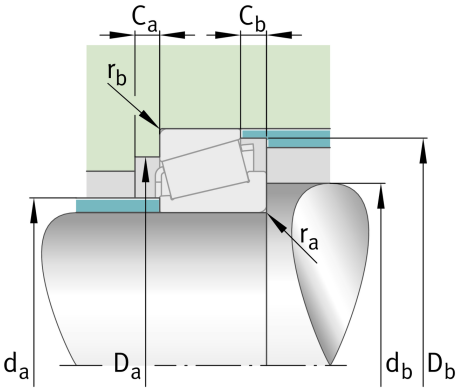

主要尺寸和性能数据

d	15 mm	内径
D	42 mm	外径
B	13 mm	内圈宽度
C	11 mm	外圈宽度
T	14.25 mm	总宽度
C_r	23,000 N	基本额定动载荷, 径向
C_{0r}	20,500 N	基本额定静载荷，径向
C_{ur}	2,160 N	疲劳极限载荷, 径向
n_G	19,800 1/min	极限转速
$n_{\vartheta r}$	12,100 1/min	额定热速
	93 g	重量

尺寸

$r_{1,2\,min}$	1 mm	内圈背面倒角尺寸
$r_{3,4\,min}$	1 mm	外圈背面倒角尺寸
a	10 mm	压力锥顶距
d_1	28.2 mm	内圈引导挡边直径

安装尺寸

$d_{a\,max}$	22 mm	轴挡肩最大直径
$d_{b\,min}$	21 mm	轴挡肩最大直径
$D_{a\,min}$	36 mm	轴承座挡肩最小直径
$D_{a\,max}$	36 mm	轴承座挡肩最大直径
$D_{b\,min}$	38 mm	轴承座挡肩最小直径
$C_{a\,min}$	2 mm	最小轴向间距
$C_{b\,min}$	3 mm	最小轴向间距
$r_{a\,max}$	1 mm	轴最大圆角半径
$r_{b\,max}$	1 mm	轴承座最大圆角半径

数据表仅为所选产品的尺寸和基本额定载荷概览。请始终遵守本产品的所有更多信息和指南。 您可通过我们网站上的联系表了解更多信息。

SCHAEFFLER

计算因素

e	0.29	Fa/Fr 对应不同X和Y系数
Y	2.11	轴向动载荷系数
Y_0	1.16	轴向静载荷系数

温度范围

T_{min}	-30 °C	最低工作温度
T_{max}	120 °C	最高工作温度

附加信息

	T2FB015	按照ISO 10317和ISO 355的比较型号

数据表仅为所选产品的尺寸和基本额定载荷概览。请始终遵守本产品的所有更多信息和指南。 您可通过我们网站上的联系表了解更多信息。