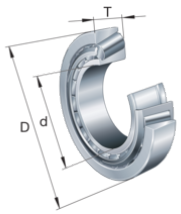

FAG

30321-XL

圆锥滚子轴承

舍弗勒ID：
0789787690000

圆锥滚子轴承303，基本尺寸按照DIN ISO 355 / DIN 720，可分离、调节或成对

X-life

技术信息

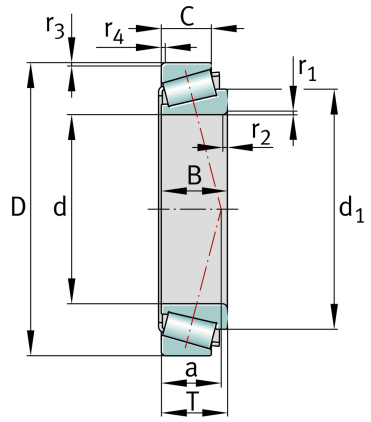

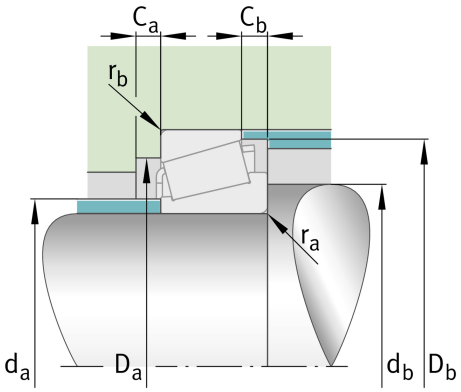

主要尺寸和性能数据

d	105 mm	内径
D	225 mm	外径
B	49 mm	内圈宽度
C	41 mm	外圈宽度
T	53.5 mm	总宽度
C_r	530,000 N	基本额定动载荷, 径向
C_{0r}	560,000 N	基本额定静载荷，径向
C_{ur}	78,000 N	疲劳极限载荷, 径向
n_G	3,600 1/min	极限转速
$n_{\vartheta r}$	2,550 1/min	额定热速
	9.36 kg	重量

尺寸

$r_{1,2\,min}$	4 mm	内圈背面倒角尺寸
$r_{3,4\,min}$	3 mm	外圈背面倒角尺寸
a	44 mm	压力锥顶距
d_1	154.9 mm	内圈引导挡边直径

安装尺寸

$d_{a\,max}$	132 mm	轴挡肩最大直径
$d_{b\,min}$	119 mm	轴挡肩最大直径
$D_{a\,min}$	193 mm	轴承座挡肩最小直径
$D_{a\,max}$	211 mm	轴承座挡肩最大直径
$D_{b\,min}$	206 mm	轴承座挡肩最小直径
$C_{a\,min}$	7 mm	最小轴向间距
$C_{b\,min}$	12.5 mm	最小轴向间距
$r_{a\,max}$	4 mm	轴最大圆角半径
$r_{b\,max}$	3 mm	轴承座最大圆角半径

数据表仅为所选产品的尺寸和基本额定载荷概览。请始终遵守本产品的所有更多信息和指南。 您可通过我们网站上的联系表了解更多信息。

SCHAEFFLER

计算因素

e	0.35	Fa/Fr 对应不同X和Y系数
Y	1.74	轴向动载荷系数
Y_0	0.96	轴向静载荷系数

温度范围

T_{min}	-30 °C	最低工作温度
T_{max}	200 °C	最高工作温度

附加信息

	T2GB105	按照ISO 10317和ISO 355的比较型号