SCHAEFFLER

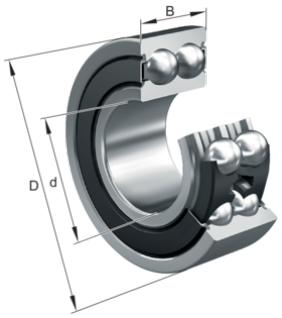

FAG

X-life

3204-BD-XL-TVH

薄壁轴承

舍弗勒ID：
0615192600000

角接触球轴承32..-BD，基本尺寸按照DIN 628-3，双列，接触角α = 30°°

技术信息

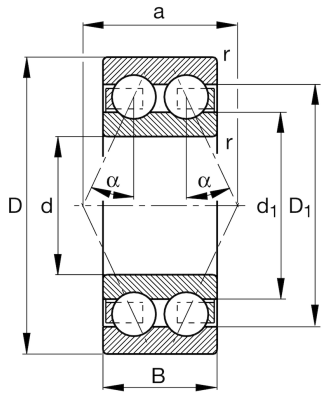

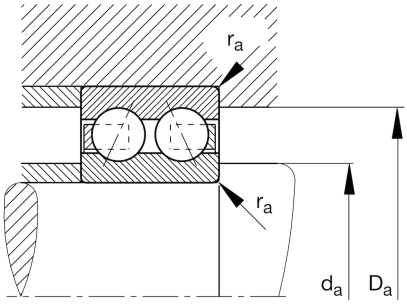

主要尺寸和性能数据

d	20 mm	内径
D	47 mm	外径
B	20.6 mm	宽度
r_{min}	1 mm	最小倒角尺寸
C_r	20,600 N	基本额定动载荷, 径向
C_{0r}	12,900 N	基本额定静载荷，径向
C_{ur}	900 N	疲劳极限载荷, 径向
n_G	16,100 1/min	极限转速
$n_{\vartheta r}$	14,700 1/min	参考转速
	0.149 kg	重量

尺寸

D_1	40.1 mm	内圈档边直径
d_1	30.8 mm	内圈档边直径
a	27.9 mm	压力锥顶距
α	30 °	接触角

安装尺寸

$d_{a\,min}$	25.6 mm	轴挡肩最小直径
$D_{a\,max}$	41.4 mm	轴承座挡肩最大直径
$r_{a\,max}$	1 mm	最大凹穴半径

温度范围

T_{min}	-30 °C	最低工作温度
T_{max}	120 °C	最高工作温度

数据表仅为所选产品的尺寸和基本额定载荷概览。请始终遵守本产品的所有更多信息和指南。 您可通过我们网站上的联系表了解更多信息。