SCHAEFFLER

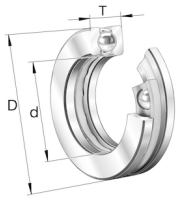

FAG

51406

推力深沟球轴承

舍弗勒ID：
0167154380000

技术信息

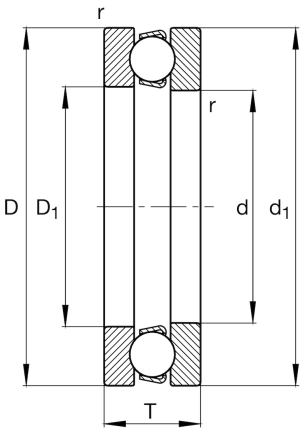

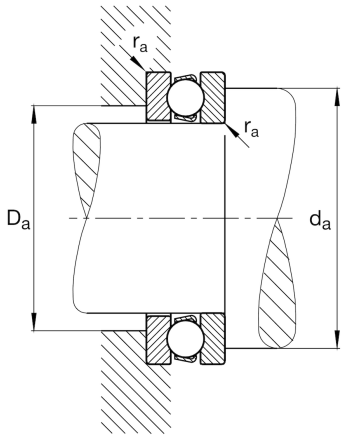

主要尺寸和性能数据

d	30 mm	内径
D	70 mm	外径
T	28 mm	高度
r_{min}	1 mm	最小倒角尺寸
C_a	70,000 N	基本额定动载荷, 轴向
C_{0a}	112,000 N	基本额定静载荷，轴向
C_{ua}	5,200 N	疲劳极限载荷, 轴向
n_G	3,850 1/min	极限转速
$n_{\vartheta r}$	9,100 1/min	参考转速
	0.491 kg	重量

尺寸

D_1	32 mm	座圈内径
d_1	70 mm	轴圈档边直径

安装尺寸

$D_{a\,max}$	46 mm	轴承座挡肩最大直径
$r_{a\,max}$	1 mm	最大凹穴半径
$d_{a\,min}$	54 mm	轴挡肩最小直径

计算因素

A	0.077	最小载荷系数

温度范围

T_{min}	-30 °C	最低工作温度
T_{max}	150 °C	最高工作温度

数据表仅为所选产品的尺寸和基本额定载荷概览。请始终遵守本产品的所有更多信息和指南。 您可通过我们网站上的联系表了解更多信息。