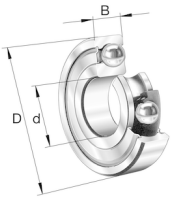

FAG

6210-H-2Z

深沟球轴承

舍弗勒ID：
0938563180000

技术信息

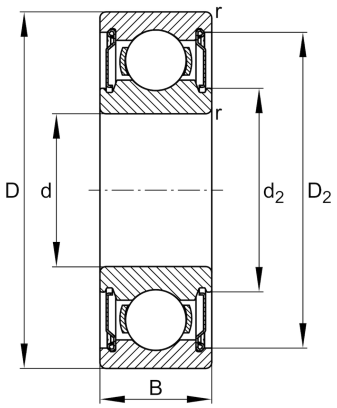

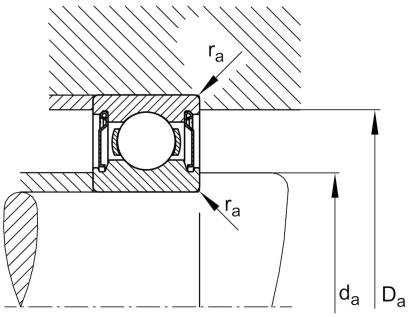

主要尺寸和性能数据

d	50 mm	内径
D	90 mm	外径
B	20 mm	宽度
r_{min}	1.1 mm	最小倒角尺寸
C_r	35,070 N	基本额定动载荷, 径向
C_{0r}	23,220 N	基本额定静载荷，径向
C_{ur}	1,390 N	疲劳极限载荷, 径向
n_G	8,900 1/min	极限转速
$n_{\vartheta r}$	8,100 1/min	参考转速
	0.478 kg	重量

尺寸

D_2	80.2 mm	凹穴到外圈内径
d_2	59.7 mm	止推垫圈直径

安装尺寸

$d_{a\,min}$	57 mm	轴挡肩最小直径
$D_{a\,max}$	83 mm	轴承座挡肩最大直径
$r_{a\,max}$	1.1 mm	最大凹穴半径

计算因素

f_0	14.4	计算系数

温度范围

T_{min}	-20 °C	最低工作温度
T_{max}	120 °C	最高工作温度

数据表仅为所选产品的尺寸和基本额定载荷概览。请始终遵守本产品的所有更多信息和指南。 您可通过我们网站上的联系表了解更多信息。