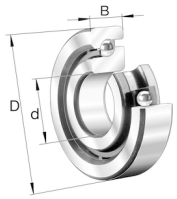

FAG

7602020-TVP

推力角接触球轴承

舍弗勒ID：
0167265960000

推力角接触球轴承7602..-TVP，单向，无螺栓安装

技术信息

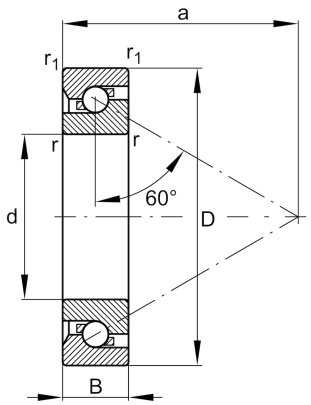

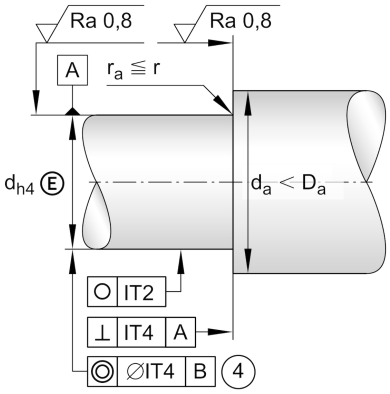

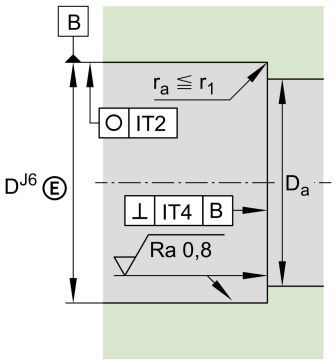

主要尺寸和性能数据

d	20 mm	内径
	-0.005 mm	螺母直径，下偏差
D	47 mm	外径
	-0.006 mm	外径，下偏差
B	14 mm	宽度
	-0.12 mm	宽度，下偏差
C_a	20,300 N	基本额定动载荷, 轴向
C_{0a}	41,500 N	基本额定静载荷，轴向
C_{ua}	1,900 N	疲劳极限载荷, 轴向
$n_{G\ Grease}$	9,200 1/min	脂润滑极限转速
n_{ϑ}	5,000 1/min	热安全工作转速
M_R	0.05 Nm	轴承摩擦力矩
	0.13 kg	重量

尺寸

r_{min}	1 mm	最小倒角尺寸
$r_{1\ min}$	1 mm	最小倒角尺寸
a	36 mm	压力锥顶距
α	60 °	接触角

安装尺寸

D_a	39.5 mm	轴承座直径
D_a	H12	轴承座游隙直径
d_a	27.5 mm	轴直径
d_a	h12	轴游隙直径

数据表仅为所选产品的尺寸和基本额定载荷概览。请始终遵守本产品的所有更多信息和指南。 您可通过我们网站上的联系表了解更多信息。

SCHAEFFLER

附加信息

c_{aL}	703 N/µm	轴向刚度
	2 µm	轴向跳动
	ZM20	用于径向锁紧的推荐INA精密锁紧螺母
	AM20	用于轴向锁紧的推荐INA精密锁紧螺母
M_A	18 Nm	适用于推荐INA精密锁紧螺母的拧紧力矩
	8,490 N	锁紧螺母轴向力

数据表仅为所选产品的尺寸和基本额定载荷概览。请始终遵守本产品的所有更多信息和指南。 您可通过我们网站上的联系表了解更多信息。