SCHAEFFLER

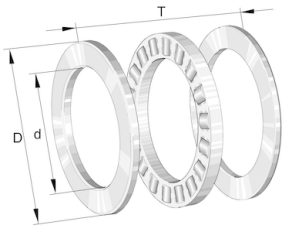


# 81122-TV

推力圆柱滚子轴承

舍弗勒ID：
0000412700000

推力圆柱滚子轴承811，单向，由K811、GS、WS组成

## 技术信息

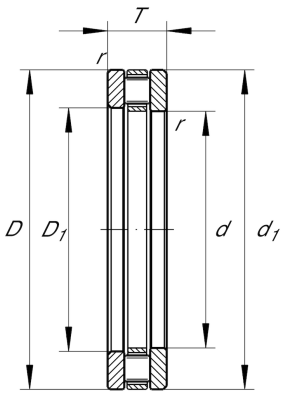


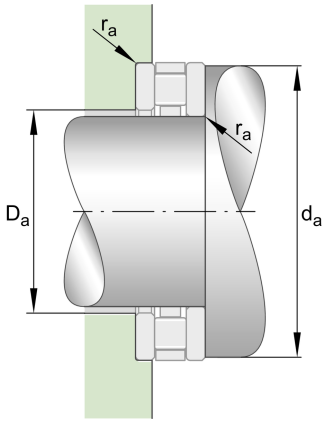


### 主要尺寸和性能数据

| | | |
|---|---|---|
| d | 110 mm | 内径 |
| D | 145 mm | 外径 |
| T | 25 mm | 高度 |
| $C_a$ | 207,000 N | 基本额定动载荷, 轴向 |
| $C_{0a}$ | 700,000 N | 基本额定静载荷，轴向 |
| $C_{ua}$ | 64,000 N | 疲劳极限载荷, 轴向 |
| $n_G$ | 2,260 1/min | 极限转速 |
| $n_{\vartheta r}$ | 850 1/min | 参考转速 |
| | 0.978 kg | 重量 |

### 尺寸

| | | |
|---|---|---|
| $D_1$ | 112 mm | 座圈内径 |
| $d_1$ | 145 mm | 轴圈裂口直径 |
| $r_{min}$ | 1 mm | 最小倒角尺寸 |

### 安装尺寸

| | | |
|---|---|---|
| $d_{a\,min}$ | 141 mm | 轴挡肩最小直径 |
| $D_{a\,max}$ | 114 mm | 轴承座挡肩最大直径 |
| $r_{a\,max}$ | 1 mm | 最大凹穴半径 |

### 附加信息

| | | |
|---|---|---|
| | K81122-TV | 轴向滚子和保持架组件 |
| $T_{min}$ | 120 °C | 最低工作温度 |
| | GS81122 | 座圈 |
| $T_{max}$ | -30 °C | 最高工作温度 |
| | WS81122 | 轴圈 |
| | LS110145 | 轨道垫圈 |

数据表仅为所选产品的尺寸和基本额定载荷概览。请始终遵守本产品的所有更多信息和指南。 您可通过我们网站上的联系表了解更多信息。