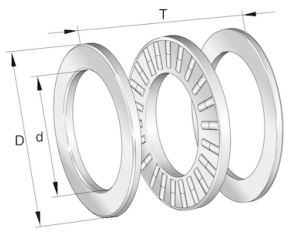

89320-M

推力圆柱滚子轴承

舍弗勒ID：
0058702590000

推力圆柱滚子轴承893..-M，双列

技术信息

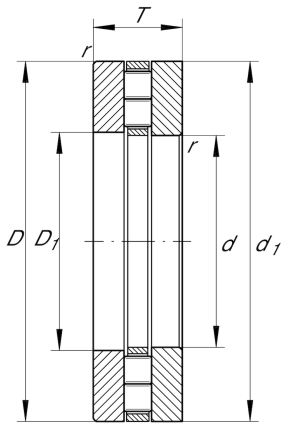

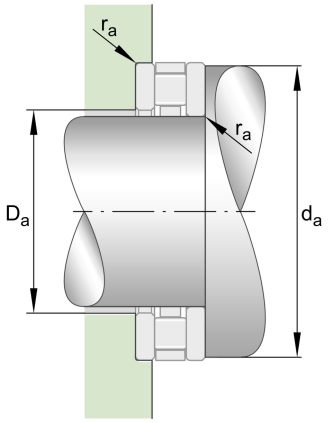

主要尺寸和性能数据

d	100 mm	内径
D	170 mm	外径
T	42 mm	高度
C_a	380,000 N	基本额定动载荷, 轴向
C_{0a}	1,400,000 N	基本额定静载荷，轴向
C_{ua}	125,000 N	疲劳极限载荷, 轴向
n_G	2,130 1/min	极限转速
$n_{\vartheta r}$	910 1/min	参考转速
	4.29 kg	重量

尺寸

D_1	103 mm	座圈内径
d_1	170 mm	轴圈裂口直径
r_{min}	1.5 mm	最小倒角尺寸
D_{c1}	100 mm	保持架内径

安装尺寸

d_a	167 mm	轴挡肩最小直径
D_a	107 mm	轴承座挡肩最大直径
r_a	1.5 mm	凹穴半径

温度范围

	K89320-M	轴向滚子和保持架组件
	GS89320	座圈
	WS89320	轴圈

数据表仅为所选产品的尺寸和基本额定载荷概览。请始终遵守本产品的所有更多信息和指南。 您可通过我们网站上的联系表了解更多信息。