SCHAEFFLER

GE17-DO-2RS

关节轴承

舍弗勒ID：
0066526890000

关节轴承GE..-DO-2RS，径向，需要维护

技术信息

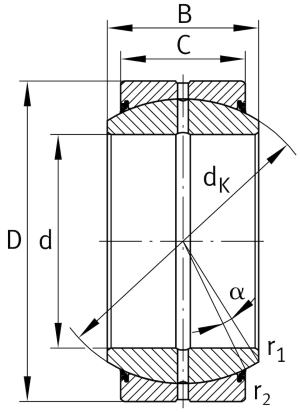

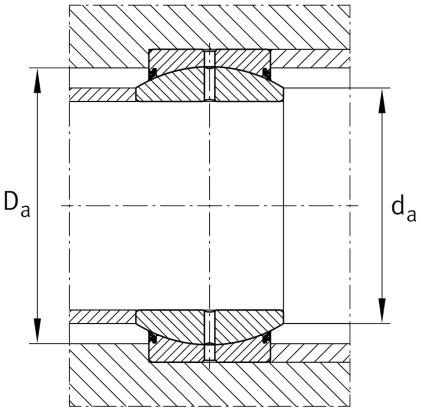

主要尺寸和性能数据

d	17 mm	轴承内径
D	30 mm	轴承外径
B	14 mm	内圈宽度
C_r	21,300 N	基本额定动载荷, 径向
C_{0r}	106,000 N	基本额定静载荷，径向
	38.36 g	重量

尺寸

C	10 mm	外圈宽度
d_K	25 mm	球直径
α	10 °	倾角
r_{1smin}	0.3 mm	边距
r_{2smin}	0.3 mm	边距
d_{UT}	-0.008 mm	轴承内径，下偏差
D_{UT}	-0.009 mm	外径，下偏差
G_r	0,04 - 0,082 mm	径向游隙
B_{UT}	-0.12 mm	内圈宽度，下偏差
C_{OT}	-0.24 mm	外圈宽度，下偏差

安装尺寸

$d_{a\,max}$	20.7 mm	内圈连接尺寸
$D_{a\,min}$	24 mm	轴承座连接件直径

温度范围

T_{min}	-30 °C	最低工作温度
T_{max}	130 °C	最高工作温度

数据表仅为所选产品的尺寸和基本额定载荷概览。请始终遵守本产品的所有更多信息和指南。 您可通过我们网站上的联系表了解更多信息。