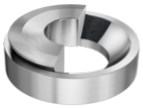

GE20-AW-A

关节轴承

舍弗勒ID：
0066514880000

关节轴承GE..-AW，轴向/倾斜，免维护

技术信息

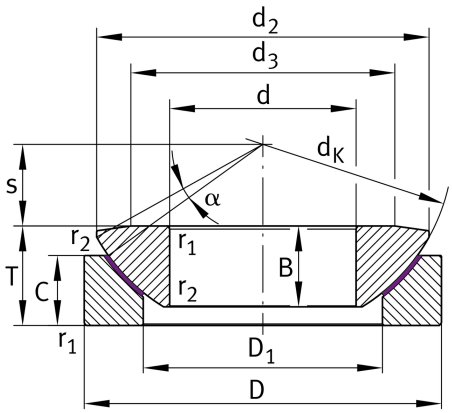

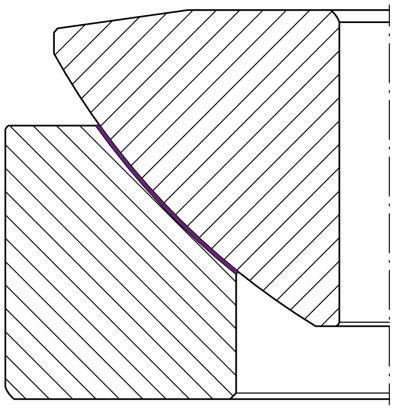

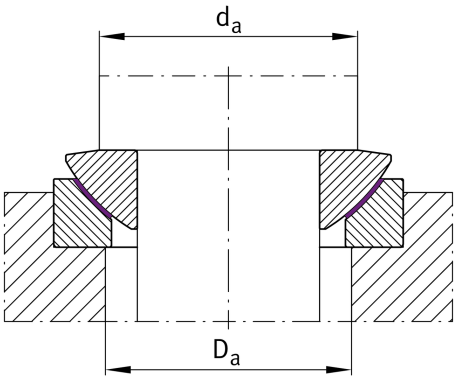

主要尺寸和性能数据

d	20 mm	轴承内径
D	55 mm	轴承外径
T	20 mm	高度
B	14.3 mm	内圈宽度
C_a	225,000 N	基本额定动载荷, 轴向
C_{0a}	376,000 N	基本额定静载荷，轴向
	0.26 kg	重量

尺寸

d_K	60 mm	球直径
d_2	50 mm	外眼直径
d_3	40 mm	轴圈前表面直径
D_1	33.5 mm	座圈内径
C	13 mm	外圈宽度
s	12.5 mm	设备平面间距
α	6 °	倾角
d_{UT}	-0.01 mm	轴承内径，下偏差
D_{UT}	-0.013 mm	外径，下偏差
T_{UT}	-0.4 mm	高度，下偏差
B_{UT}	-0.24 mm	内圈宽度，下偏差
C_{OT}	-0.24 mm	外圈宽度，下偏差

安装尺寸

r_{1smin}	1 mm	边距
r_{2smin}	0.3 mm	边距
$d_{a\,max}$	40 mm	内圈连接尺寸
$D_{a\,min}$	38 mm	轴承座连接件直径

数据表仅为所选产品的尺寸和基本额定载荷概览。请始终遵守本产品的所有更多信息和指南。 您可通过我们网站上的联系表了解更多信息。

SCHAEFFLER

温度范围

T_{min}	-50 °C	最低工作温度
T_{max}	150 °C	最高工作温度

数据表仅为所选产品的尺寸和基本额定载荷概览。请始终遵守本产品的所有更多信息和指南。 您可通过我们网站上的联系表了解更多信息。