SCHAEFFLER

# GE40-SX

关节轴承

舍弗勒ID：
0066542660000

## 技术信息

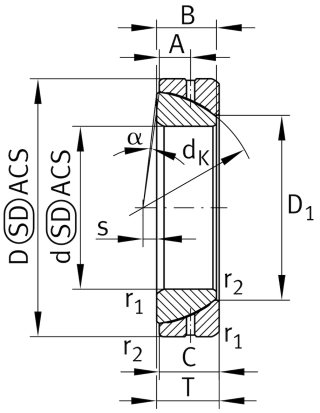


### 主要尺寸和性能数据

| | | |
|---|---|---|
| d | 40 mm | 轴承内径 |
| D | 68 mm | 轴承外径 |
| T | 19 mm | 高度 |
| $C_r$ | 90,800 N | 基本额定动载荷, 径向 |
| $C_{0r}$ | 454,000 N | 基本额定静载荷，径向 |
| | 0.331 kg | 重量 |

### 尺寸

| | | |
|---|---|---|
| $d_K$ | 60 mm | 球直径 |
| $d_2$ | 54 mm | 内圈连接尺寸 |
| $D_1$ | 46.8 mm | 轴承座垫圈内径 |
| B | 18 mm | 宽度 |
| C | 18 mm | 外圈宽度 |
| s | 1.5 mm | 设备平面间距 |
| A | 9.5 mm | 润滑孔距 |
| α | 1.9 ° | 倾角 |
| $d_{UT}$ | -0.012 mm | 轴承内径，下偏差 |
| $D_{UT}$ | -0.016 mm | 外径，下偏差 |
| $T_{OT}$ | 0.25 mm | 高度，上偏差 |
| $T_{UT}$ | -0.25 mm | 高度，下偏差 |
| $C_{OT}$ | -0.24 mm | 外圈宽度，下偏差 |
| $B_{UT}$ | -0.24 mm | 内圈宽度，下偏差 |

### 安装尺寸

| | | |
|---|---|---|
| $r_{1smin}$ | 1 mm | 边距 |
| $r_{2smin}$ | 0.3 mm | 边距 |
| $d_{a\,max}$ | 45.6 mm | 内圈连接尺寸 |
| $D_{a\,min}$ | 52 mm | 轴承座连接件直径 |
| $D_{b\,min}$ | 61 mm | 连接直径 |

数据表仅为所选产品的尺寸和基本额定载荷概览。请始终遵守本产品的所有更多信息和指南。 您可通过我们网站上的联系表了解更多信息。

SCHAEFFLER

## 温度范围

| | | |
|---|---|---|
| $T_{min}$ | -60 °C | 最低工作温度 |
| $T_{max}$ | 200 °C | 最高工作温度 |

数据表仅为所选产品的尺寸和基本额定载荷概览。请始终遵守本产品的所有更多信息和指南。 您可通过我们网站上的联系表了解更多信息。