SCHAEFFLER

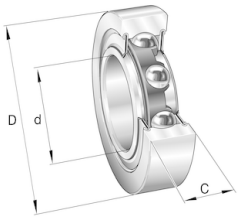

LR5002-2RS

滚轮

舍弗勒ID：
0008169900000

滚轮LR50，双列，两侧密封

技术信息

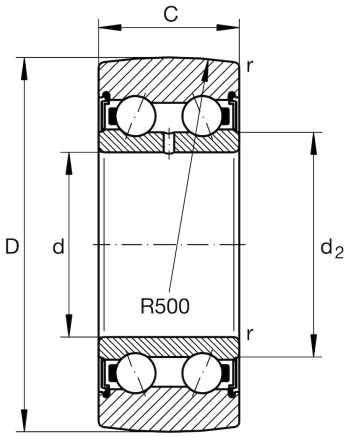

主要尺寸和性能数据

D	35 mm	外径
d	15 mm	内径
C	13 mm	高度
C_{rw}	6,500 N	基本额定动载荷, 径向
C_{0rw}	4,250 N	基本额定静载荷，径向
C_{urw}	222 N	疲劳极限载荷, 径向
n_{DG}	7,000 1/min	脂润滑转速
F_{rper}	4,250 N	容许径向动载荷外圈
	0.063 kg	重量

尺寸

d_2	20.4 mm	止推垫圈直径
r_{min}	0.3 mm	最小倒角尺寸
R	500 mm	外圈外表面轮廓修形半径

数据表仅为所选产品的尺寸和基本额定载荷概览。请始终遵守本产品的所有更多信息和指南。 您可通过我们网站上的联系表了解更多信息。