SCHAEFFLER

PHE25-XL

带滑块轴承座单元

舍弗勒ID：
0008408070000

带滑块轴承座单元PHE，铸铁轴承座，带偏心套的外球面球轴承，P型密封

X-life

技术信息

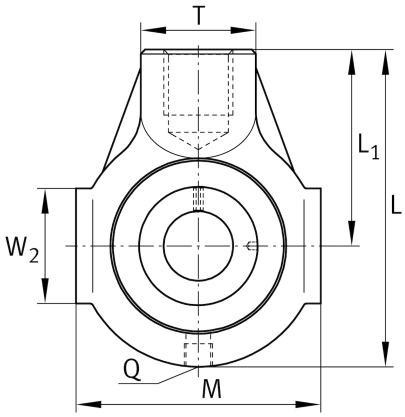

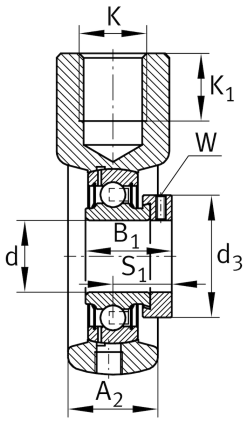

主要尺寸和性能数据

d	25 mm	内径
L	99 mm	总长度
M	70 mm	总宽度
A_2	28 mm	轴承座宽度
	0.7 kg	重量

尺寸

L_1	64 mm	轴线距离
T	35 mm	轴承座固定侧高度
W	38 mm	引导面长度
Q	M6	润滑螺纹孔

安装尺寸

K	M20	固定孔螺纹
K_1	22 mm	螺纹深度

附加信息

	HE05	轴承座
	GRAE25-XL-NPP-B	轴承型号

数据表仅为所选产品的尺寸和基本额定载荷概览。请始终遵守本产品的所有更多信息和指南。 您可通过我们网站上的联系表了解更多信息。