SCHAEFFLER

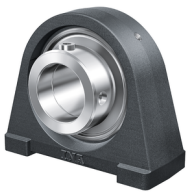

PSHEY30-XL-N-I

立式轴承座单元

舍弗勒ID：
0008915410000

立式轴承座单元PSHEY，铸铁轴承座，内圈带顶丝的外球面球轴承，P型密封

X-life

技术信息

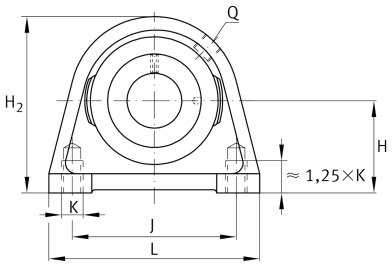

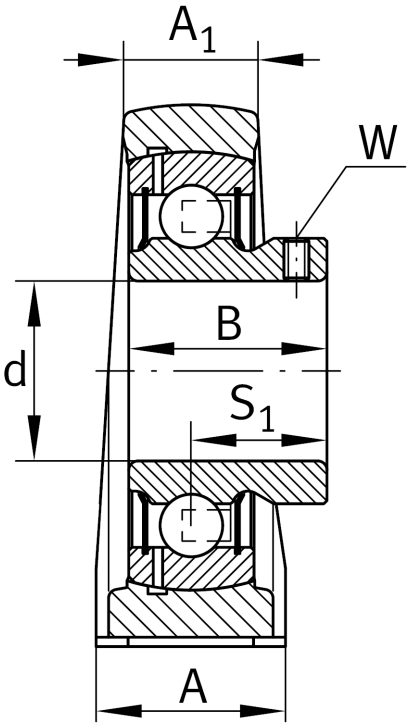

主要尺寸和性能数据

d	30 mm	内径
L	98 mm	总长度
H_2	82 mm	高度
	0.88 kg	重量

尺寸

H	42.9 mm	轴线距离
A	40 mm	宽度（底座）
A_1	25 mm	宽度（头）
Q	Rp1/8	润滑螺纹孔

安装尺寸

J	76.2 mm	固定孔距
K	M10	固定孔螺纹

附加信息

	SHE06	轴承座
	GAY30-XL-NPP-B	轴承型号
	KASK06	保护帽

数据表仅为所选产品的尺寸和基本额定载荷概览。请始终遵守本产品的所有更多信息和指南。 您可通过我们网站上的联系表了解更多信息。