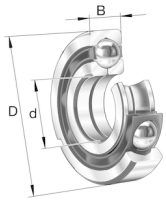

FAG

QJ234-N2-MPA

四点接触球轴承

舍弗勒ID：
0167423620000

技术信息

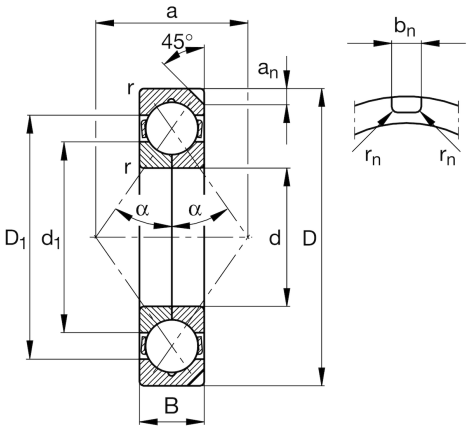

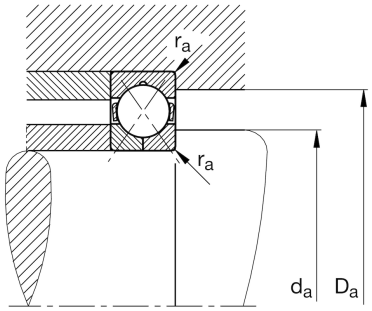

主要尺寸和性能数据

d	170 mm	内径
D	310 mm	外径
B	52 mm	宽度
r_{min}	4 mm	最小倒角尺寸
C_r	420,000 N	基本额定动载荷, 径向
C_{0r}	630,000 N	基本额定静载荷，径向
C_{ur}	23,500 N	疲劳极限载荷, 径向
n_G	3,750 1/min	极限转速
$n_{\vartheta r}$	2,010 1/min	参考转速
	19 kg	重量

尺寸

D_1	260.5 mm	内圈档边直径
d_1	221.5 mm	内圈档边直径
a	168 mm	压力锥顶距
a_n	12.7 mm	定位槽高度
b_n	10.5 mm	定位槽宽度
r_n	2 mm	定位槽半径
	45 °	角定位槽
α	35 °	接触角

安装尺寸

$d_{a\,min}$	187 mm	轴挡肩最小直径
$D_{a\,max}$	293 mm	轴承座挡肩最大直径
$r_{a\,max}$	3 mm	最大凹穴半径

温度范围

T_{min}	-30 °C	最低工作温度
T_{max}	200 °C	最高工作温度

数据表仅为所选产品的尺寸和基本额定载荷概览。请始终遵守本产品的所有更多信息和指南。 您可通过我们网站上的联系表了解更多信息。