SCHAEFFLER

FAG

UCFL206-J7

带法兰轴承座单元

舍弗勒ID：
0808215450000

带法兰轴承座单元UCFL

技术信息

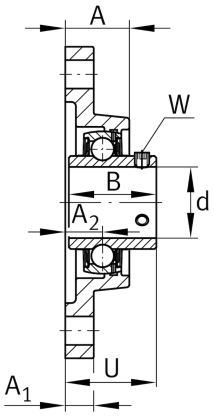

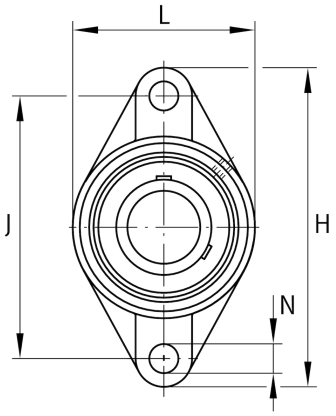

主要尺寸和性能数据

d	30 mm	内径
L	80 mm	法兰宽度
H	148 mm	法兰高度
U	40.2 mm	单元总高度
C_r	20,700 N	基本额定动载荷, 径向
C_{0r}	11,300 N	基本额定静载荷，径向
C_{ur}	590 N	疲劳极限载荷, 径向
	0.916 kg	重量

尺寸

A	31 mm	轴承座高度
A_1	14 mm	法兰厚度
A_2	18 mm	滚道距离
B	38.1 mm	宽度
Q	M6	润滑螺纹孔

安装尺寸

J	117 mm	固定孔距
J	100 mm	节圆直径（孔）
N	16 mm	固定孔
N_1	70.7 mm	固定孔距
n	2	螺栓孔数量

附加信息

	1	轴承座数量
	FL206	轴承座
	UC206	轴承型号

数据表仅为所选产品的尺寸和基本额定载荷概览。请始终遵守本产品的所有更多信息和指南。 您可通过我们网站上的联系表了解更多信息。