SCHAEFFLER

FAG

UKFC217-J7

带法兰轴承座单元

舍弗勒ID：
0823144030000

带法兰轴承座单元UKFC

技术信息

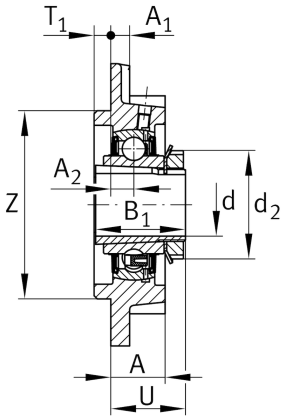

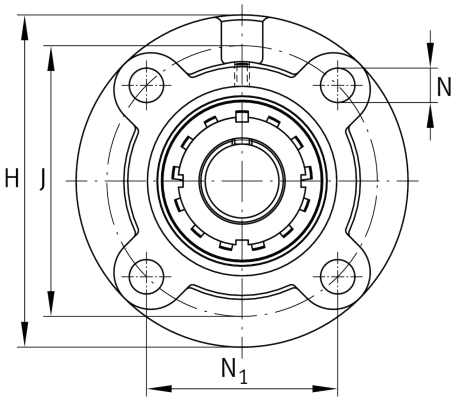

主要尺寸和性能数据

d	75 mm	内径
H	250 mm	法兰高度
U	60.2 mm	单元总高度
C_r	88,000 N	基本额定动载荷, 径向
C_{0r}	64,000 N	基本额定静载荷，径向
C_{ur}	3,050 N	疲劳极限载荷, 径向
	10.87 kg	重量

尺寸

A	45 mm	轴承座高度
A_1	20 mm	法兰厚度
A_2	18 mm	滚道距离
B	48 mm	宽度
B_1	82 mm	偏心套总宽度
d_3	110 mm	偏心套外径

安装尺寸

J	208 mm	节圆直径（孔）
N	23 mm	固定孔
N_1	147.1 mm	固定孔距
T_1	18 mm	插口高度
Z	180 mm	插口直径
	h8	插口游隙直径
n	4	螺栓孔数量

附加信息

	1	轴承座数量
	FC217	轴承座
	UK217	轴承型号

数据表仅为所选产品的尺寸和基本额定载荷概览。请始终遵守本产品的所有更多信息和指南。 您可通过我们网站上的联系表了解更多信息。