SCHAEFFLER

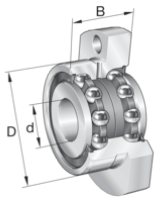

ZKLFA1050-2Z

推力角接触球轴承

舍弗勒ID：
0001309740000

角接触球轴承单元ZKLFA..-2Z，双向，螺栓安装，两侧间隙式密封

技术信息

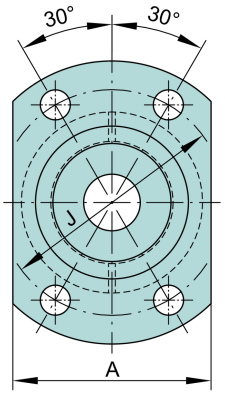

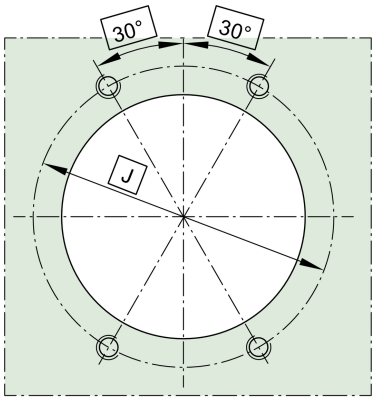

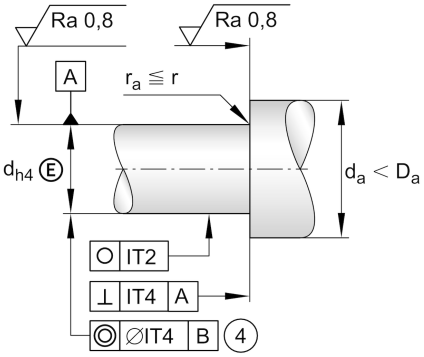

主要尺寸和性能数据

d	10 mm	内径
	-0.005 mm	螺母直径，下偏差
D	32 mm	外径
	-0.01 mm	外径，下偏差
B	20 mm	宽度
	-0.25 mm	宽度，下偏差
C_a	13,400 N	基本额定动载荷, 轴向
C_{0a}	18,800 N	基本额定静载荷，轴向
C_{ua}	850 N	疲劳极限载荷, 轴向
$n_{G\ Grease}$	14,400 1/min	脂润滑极限转速
n_{ϑ}	8,600 1/min	热许用转速
M_{RL}	0.06 Nm	轴承摩擦力矩
	0.122 kg	重量

尺寸

d_1	21 mm	内圈挡边直径
D_1	50 mm	法兰直径
r_{min}	0.3 mm	最小倒角尺寸
$r_{1\ min}$	0.6 mm	最小倒角尺寸
B_1	8 mm	法兰厚度
d_2	5.5 mm	固定孔直径
J	40 mm	节圆直径（孔）
A	35 mm	法兰宽度

安装尺寸

$d_{a\ min}$	14 mm	轴挡肩最小直径
$d_{a\ max}$	27 mm	轴挡肩最大直径
t_1	0.1 mm	轴承座定位孔
	M5	螺栓尺寸
n_a	4	螺栓数量
α	60 °	接触角

数据表仅为所选产品的尺寸和基本额定载荷概览。请始终遵守本产品的所有更多信息和指南。 您可通过我们网站上的联系表了解更多信息。

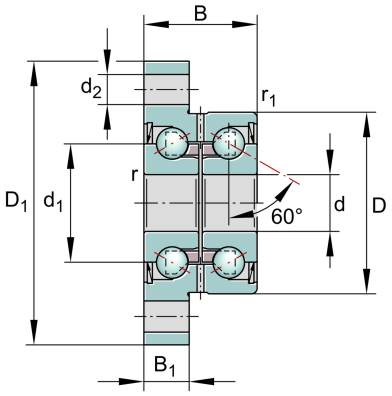

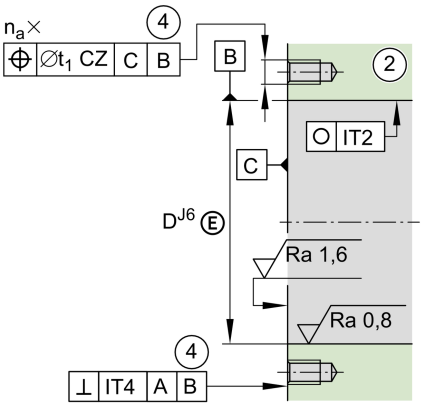

附加信息

c_{aL}	325 N/µm	轴向刚度
c_{kL}	25 Nm/mrad	倾斜刚度
M_m	0.029 kg * cm²	惯性力矩
	2 µm	轴向跳动
	ZM10	锁紧螺母1
M_A	6 Nm	螺母拧紧力矩
	4,891 N	轴向预紧力

数据表仅为所选产品的尺寸和基本额定载荷概览。请始终遵守本产品的所有更多信息和指南。 您可通过我们网站上的联系表了解更多信息。