SCHAEFFLER

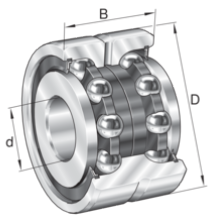

ZKLN4075-2Z-XL

推力角接触球轴承

舍弗勒ID：
0017778740000

推力角接触球轴承单元ZKLN..-2Z，双向，两侧间隙式密封

X-life

技术信息

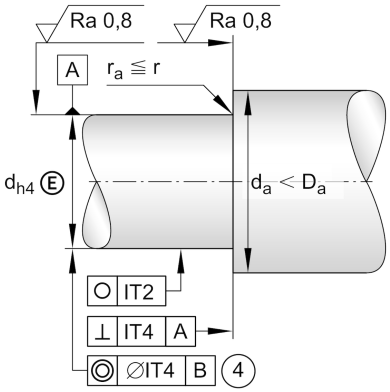

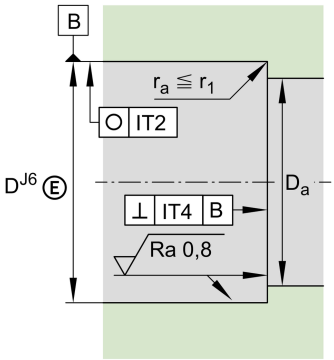

主要尺寸和性能数据

d	40 mm	内径
	-0.005 mm	螺母直径，下偏差
D	75 mm	外径
	-0.01 mm	外径，下偏差
B	34 mm	宽度
	-0.25 mm	宽度，下偏差
C_a	47,500 N	基本额定动载荷, 轴向
C_{0a}	101,000 N	基本额定静载荷，轴向
C_{ua}	6,100 N	疲劳极限载荷, 轴向
$n_{G\ Grease}$	5,200 1/min	脂润滑极限转速
n_{ϑ}	3,300 1/min	热安全工作转速
M_R	0.35 Nm	轴承摩擦力矩
	0.643 kg	重量

尺寸

d_1	58 mm	内圈挡边直径
r_{min}	0.3 mm	最小倒角尺寸
$r_{1\ min}$	0.6 mm	最小倒角尺寸
α	60 °	接触角

安装尺寸

$D_{a\ max}$	67 mm	轴承座最大直径
$d_{a\ min}$	50 mm	轴最小直径

数据表仅为所选产品的尺寸和基本额定载荷概览。请始终遵守本产品的所有更多信息和指南。 您可通过我们网站上的联系表了解更多信息。

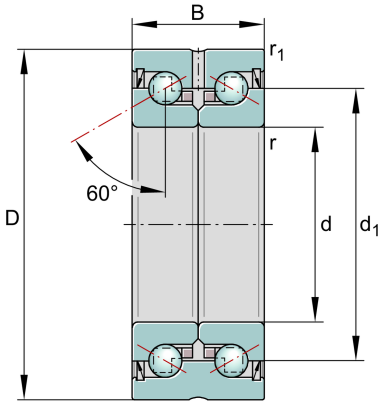

附加信息

c_{aL}	1,000 N/µm	轴向刚度
c_{kL}	550 Nm/mrad	倾斜刚度
M_m	2.26 kg * cm²	惯性力矩
	2.5 µm	轴向跳动
	ZM40	用于径向锁紧的推荐INA精密锁紧螺母
	AM40	用于轴向锁紧的推荐INA精密锁紧螺母
M_A	55 Nm	适用于推荐INA精密锁紧螺母的拧紧力矩
	13,412 N	锁紧螺母轴向力

数据表仅为所选产品的尺寸和基本额定载荷概览。请始终遵守本产品的所有更多信息和指南。 您可通过我们网站上的联系表了解更多信息。