SCHAEFFLER

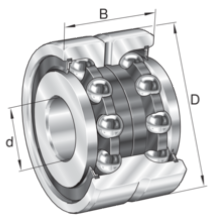

ZKLN50110-2RS-XL

推力角接触球轴承

舍弗勒ID：
0000654120000

推力角接触球轴承ZKLN..-2RS-XL，双向，无螺栓安装

X-life

技术信息

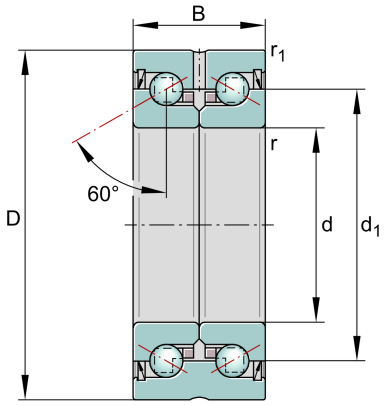

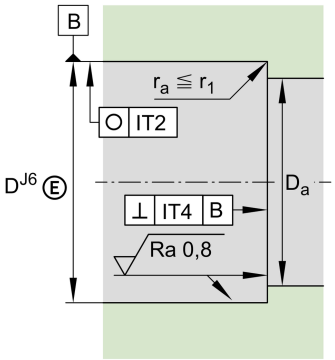

主要尺寸和性能数据

d	50 mm	内径
	-0.005 mm	螺母直径，下偏差
D	110 mm	外径
	-0.01 mm	外径，下偏差
B	54 mm	宽度
	-0.25 mm	宽度，下偏差
C_a	125,000 N	基本额定动载荷, 轴向
C_{0a}	250,000 N	基本额定静载荷，轴向
C_{ua}	15,200 N	疲劳极限载荷, 轴向
$n_{G\ Grease}$	2,900 1/min	脂润滑极限转速
n_{ϑ}	1,200 1/min	热安全工作转速
M_R	2.6 Nm	轴承摩擦力矩
	2.42 kg	重量

尺寸

d_1	80 mm	内圈挡边直径
r_{min}	0.6 mm	最小倒角尺寸
$r_{1\ min}$	0.6 mm	最小倒角尺寸
α	60 °	接触角

安装尺寸

$D_{a\ max}$	98 mm	轴承座最大直径
$d_{a\ min}$	63 mm	轴最小直径

数据表仅为所选产品的尺寸和基本额定载荷概览。请始终遵守本产品的所有更多信息和指南。 您可通过我们网站上的联系表了解更多信息。

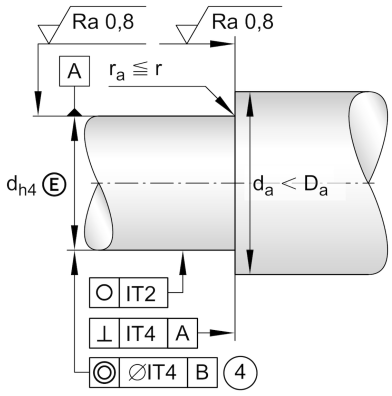

附加信息

c_{aL}	1,400 N/µm	轴向刚度
c_{kL}	1,500 Nm/mrad	倾斜刚度
M_m	15.2 kg * cm²	惯性力矩
	2.5 µm	轴向跳动
	ZMA50/75	用于径向锁紧的推荐INA精密锁紧螺母
	AM50	用于轴向锁紧的推荐INA精密锁紧螺母
M_A	150 Nm	适用于推荐INA精密锁紧螺母的拧紧力矩
	28,451 N	锁紧螺母轴向力

数据表仅为所选产品的尺寸和基本额定载荷概览。请始终遵守本产品的所有更多信息和指南。 您可通过我们网站上的联系表了解更多信息。